特殊洗浄ノズル

BAGGER MAX 3D

- POINT 1 側溝・管内の堆積物除去に効果を発揮
- POINT 2 噴射角度は調整可能
- POINT 3 管径φ250～φ800mmに対応

TURBO S400

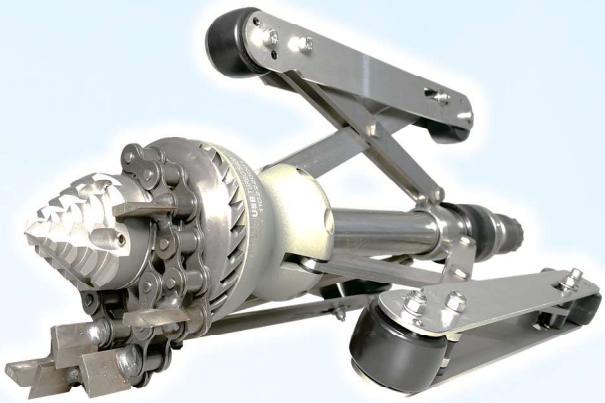

- POINT 1 木根・油脂・モルタル・石灰除去に最適
- POINT 2 強力なナイフチェーンも選択可能
- POINT 3 管径φ200～φ600mmに対応

～「TURBO S400」について ～
自走式カメラ等で確認しながらの作業を推奨
（除去の状況を確認しながら作業を行うことがポイント）

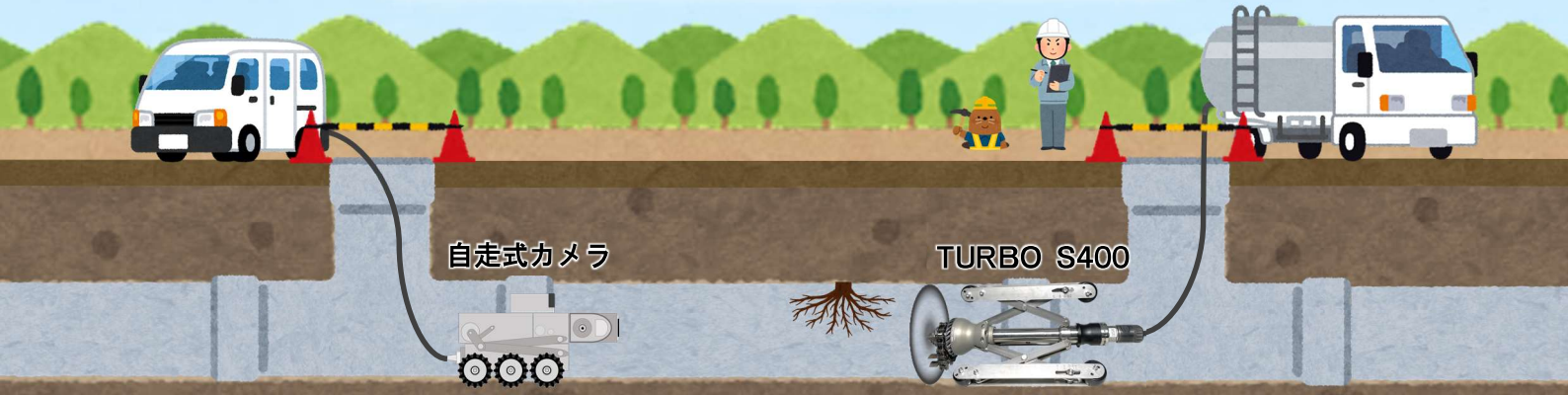

●特殊洗浄ノズル使用時の高圧洗浄車は4t クラスを推奨します。（超高圧洗浄車不要）
●「BAGGER MAX 3D」・「TURBO S400」はUSB社（ドイツ）の製品です。 ●使用上のご注意は必ずお守りください。

日本スピードショア株式会社
JSS

BAGGER MAX 3D

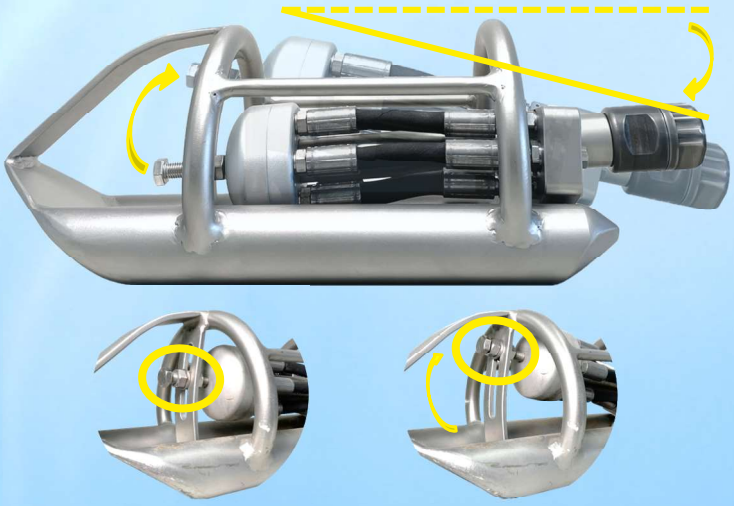

噴射角度は調節可能！

詳しい動画はこちら

BAGGER MAX 3D	
適応管径 (mm)	φ250～φ800
噴射口（セラミックチップ）	後方6穴
接続部 (inch)	1
寸法 (mm)	200×400
質量 (kg)	21

【高圧洗浄車 推奨性能基準】		
チップ穴径	【小】	【大】
圧力 (MPa)	25	20
水量 (L/min)	185	230

・噴射角度の調整可能
・噴射口（チップ）は大小２種類付属

TURBO S400

詳しい動画はこちら

TURBO S400	
適応管径 (mm)	φ200～φ600
接続部 (inch)	1
寸法 (mm)	180×540
質量 (kg)	12

【高圧洗浄車 推奨性能基準】	
圧力 (MPa)	20
水量 (L/min)	230

工業用チェーンが高速で回転し固着物を粉砕します。ノーマルチェーンのほか、木根・油脂除去に適した特殊な爪状の部品を装備した「ナイフチェーン」を選択することが可能です。

使用できる管種	ヒューム管	塩ビ管	陶管	鋼管
BAGGER MAX 3D	○	○	○	○
TURBO S400	○	○	×	○

取扱上のご注意
※但し管内に異常がある場合は使用できないことがあります。
※「TURBO S400」は陶管には使用しないでください。陶管が破損する恐れがあります。

ご不明な点やお気付きの点がございましたら、取扱店までお問い合わせ願います。

日本スピードショア株式会社
JSS
本社・研修所／〒575-0013 大阪府四條畷市田原台8-2-5
TEL. 0743-78-9000 FAX. 0743-78-8738
https://speedshore.co.jp/

取扱店